4. VAJA

a. Projekt izdelave električne sheme in tiskanine

Električno shemo izdelajte s pomočjo knjižnice, ki ste jo kreirali v prejšnji vaji!

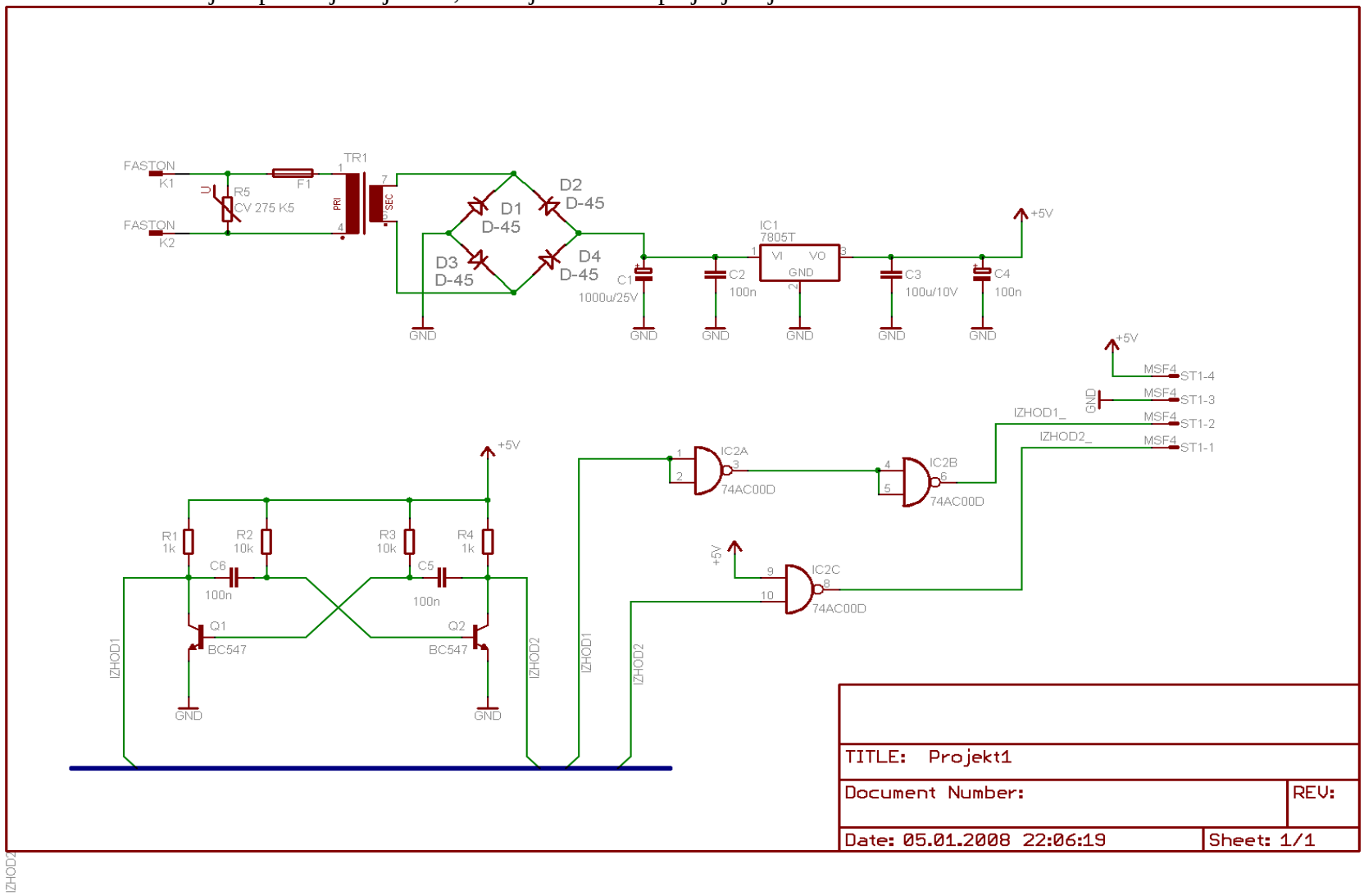

b. **Izdelajte tiskanino s knjižnice in električne sheme iz predhodnih dveh vaj**!

Tiskanina ima naslednje mehanske podatke: oblika je pravokotna, velikost plošče določite sami, na vse štiri vogale namestite štiri montažne luknje v velikosti 3mm. Najprej ročno rutajte napajalne signale! Pri tem upoštevajte splošna navodila o rutanju v največji možni meri: postavitve komponent, razdalje med bakrenimi povezavami, debeline bakrenih povezav, …! Preostale signale rutajte s pomočjo samodejnega ruterja! Nizkonapetostni del na koncu zalijte z bakrom (poligon), ki ga povežete na GND!

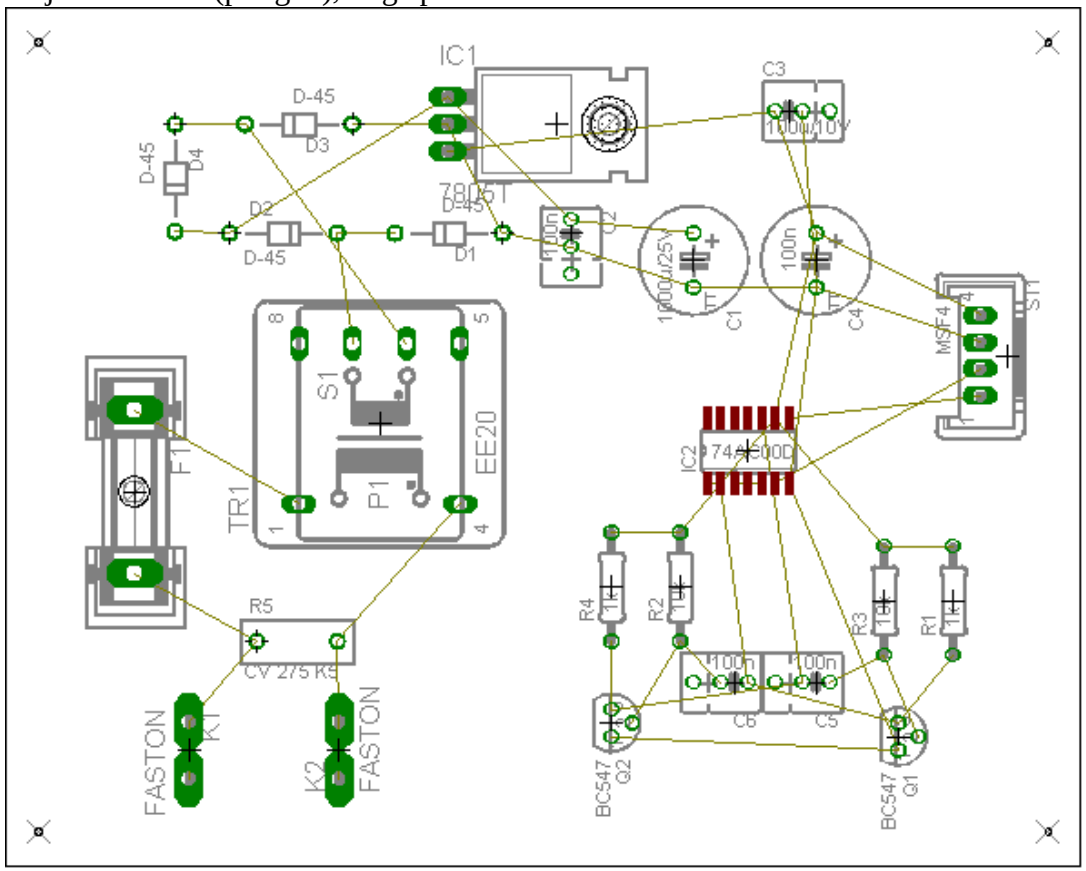

Izdelajte BOM – kosovnico!
Izdelajte CAM datoteke – proizvodne datoteke!